FICHA TÉCNICA

Mesitas Explorer

JAIME HAYON
2019

MATERIALES, COMPONENTES Y ACABADOS
CUERPO: fibra de vidrio lacada en diferentes colores
PATAS: madera maciza de aliso lacadas.
SOBRE: Vidrio pintado

DIMENSIONES Y PESOS
EXPLORER 01: Ø400x500 - 16kg
EXPLORER 02: Ø600x460 - 18kg
EXPLORER 03: Ø1000x420 - 30kg

EMBALAJE
El producto se envía montado dentro de una caja de cartón colocada encima de un palet.

LIMPIEZA Y MANTENIMIENTO
La mesa se debe limpiar con un paño húmedo o con jabón neutro, recomendable usar bayetas ecológicas. No utilizar productos de limpieza con alcoholes y disolventes o sus derivados.
Asegurarse de que el trapo está limpio y no contiene polvo y otras partículas.
VIDRIO: Limpiar con un paño y productos de limpieza especiales para vidrio.

INDICACIONES DE USO
Carga máxima admitida para cada modelo:

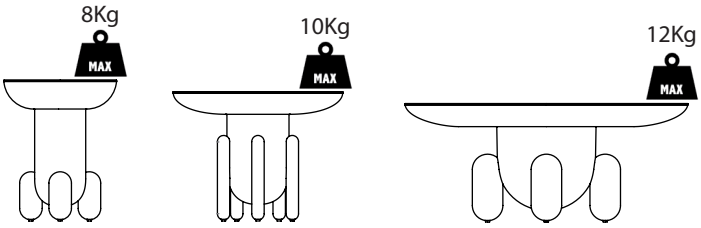

*Prohibido sentarse.

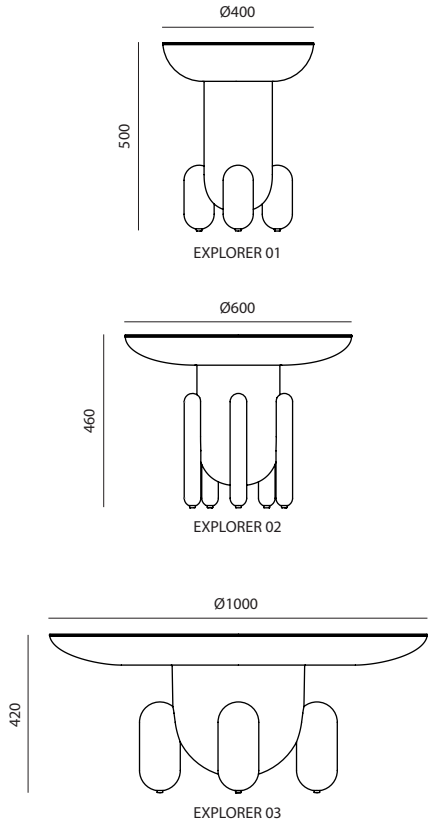

MEDIDAS EN MM

Bd Barcelona design
Ramón Turró, 126 / 08005 Barcelona
Tel +34 93 458 69 09 / Fax +34 93 207 36 97
bd@bdbarcelona.com / www.bdbarcelona.com

Oficina Comercial
Carretera Capellades / km 22,750
Narcís Monturiol, 7 / Pol. Ind Sesrovires
Sant Esteve de Sesrovires / 08635 Barcelona
Tel +34 93 771 30 51 / Fax +34 93 771 32 32
comercial@bdbarcelona.com / www.bdbarcelona.com

ACTUALIZACIÓN: 02/07/19
T-20-CS