QUBIT Victor Vasilev

2019

El proyecto se inspira en la complejidad que caracteriza el periodo en el que vivimos. La pluralidad de los puntos de vista a menudo está presente en muchos momentos de nuestra vida diaria.
He intentado imaginar un contenedor que pueda ser útil tanto en el ámbito doméstico como en los espacios de trabajo. Puede usarse para dividir los ambientes o apoyado a la pared.
La geometría que lo caracteriza lo convierte en una micro arquitectura, cuyo diseño se ha estudiado para poder componer una secuencia sin notar la repetición de cada módulo.
El nombre elegido es un homenaje a la teoría cuántica y a su unidad de medida.
Victor Vasilev

Estructura y tipologías:
Mueble modular para combinar (L63), de doble cara y en diversas alturas (66,5, 90,5 y 161,5 cm); esta reversibilidad permite, combinando varios módulos, dar continuidad o discontinuidad a estantes y volúmenes, variar los llenos y vacíos, y realizar configuraciones de gran tamaño.

Elementos realizados en fibra de madera de densidad media, espesor 10 y 6 mm, y zócalo de 2,5 cm con patas regulables +/- 1 cm y contrapeso de acero (kg 15).

La presencia del contrapeso, en la versión alta y media, permite el uso en el centro de la habitación o contra la pared sin tener que utilizar sistemas de fijación; una peculiaridad que ensalza la colección Qubit al aumentar la capacidad de configuración y personalización del sistema, al poder variarlo nuevamente, incluso después de la compra, y al permitir una mayor libertad expresiva al cliente final, ya que se ajusta perfectamente a cualquier entorno.

Qubit está disponible en dos combinaciones cromáticas, predefinidas y siempre en contraste entre los elementos; en detalle:

- Estructura lacada en blanco mate microgofrado con divisorios verticales en fresno teñido negro con poro abierto;
- Estructura lacada en gris plomo mate microgofrado con divisorios verticales lacados en oro.

VIDEO

ACABADO ESTRUCTURA

F008 = lacado blanco mate X042

F076 = lacado gris plomo mate

ACABADO DIVISORIOS

F055 = fresno teñido negro X083

F104 = lacados en oro

QUBIT ábaco

MEDIDAS INTERNAS

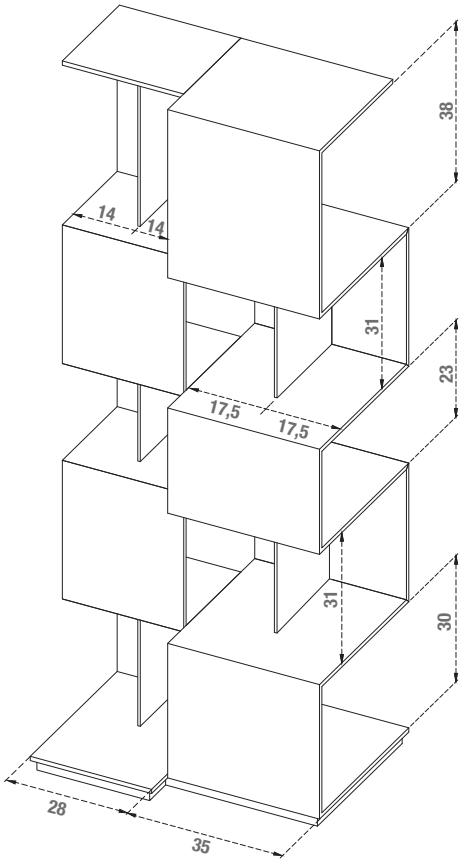

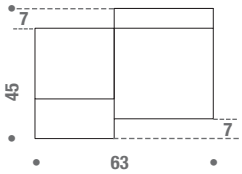

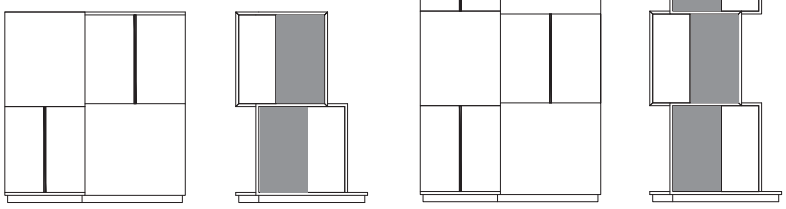

A63 P46 H66,5

A63 P46 H90,5

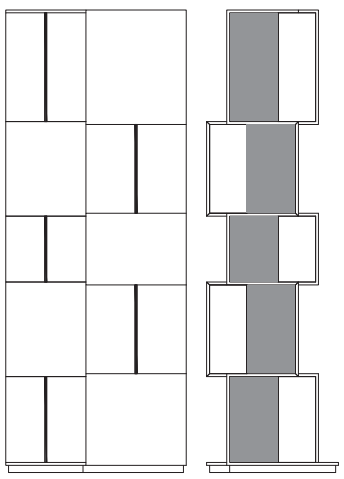

A63 P46 H161,5